МА6405-3А

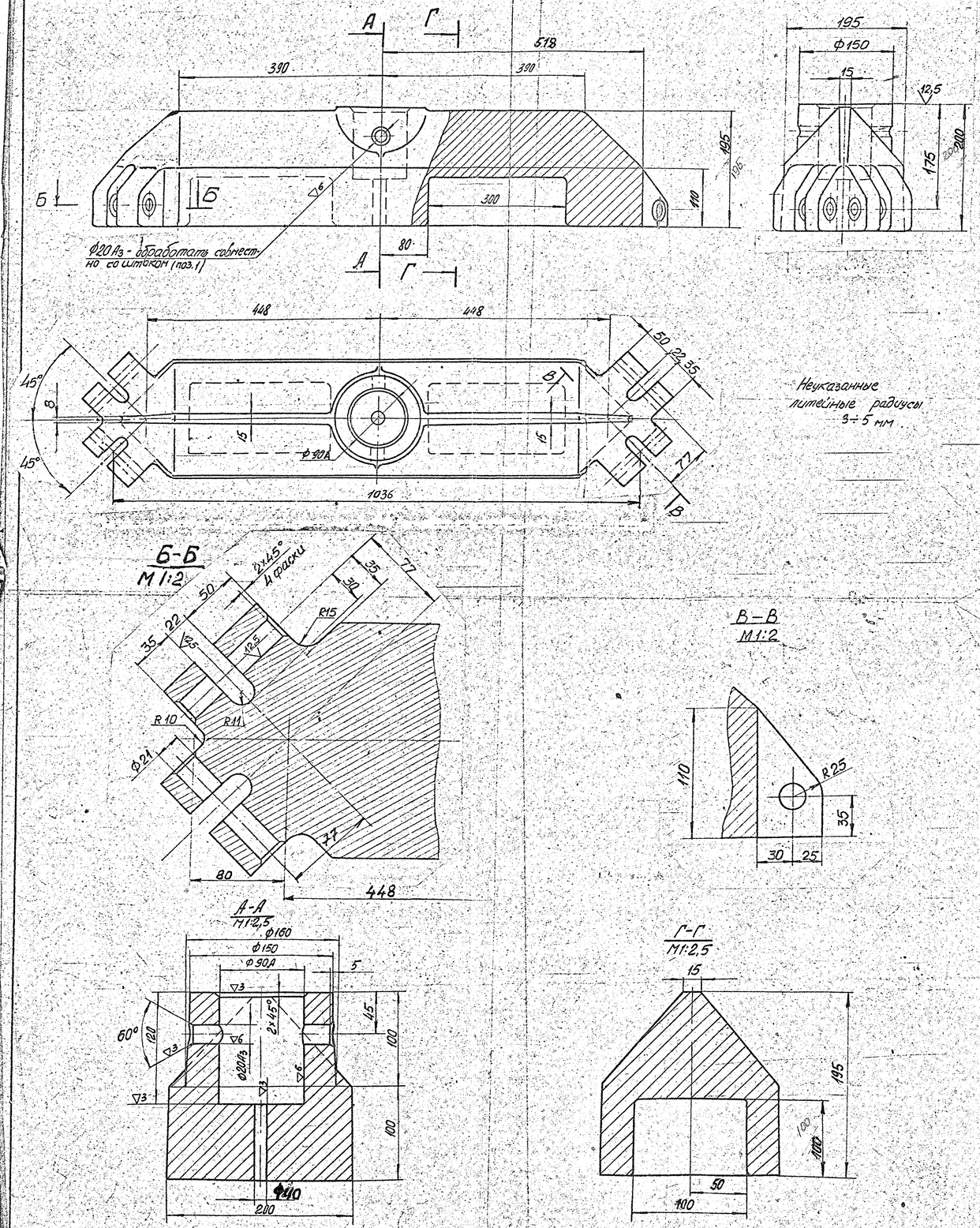

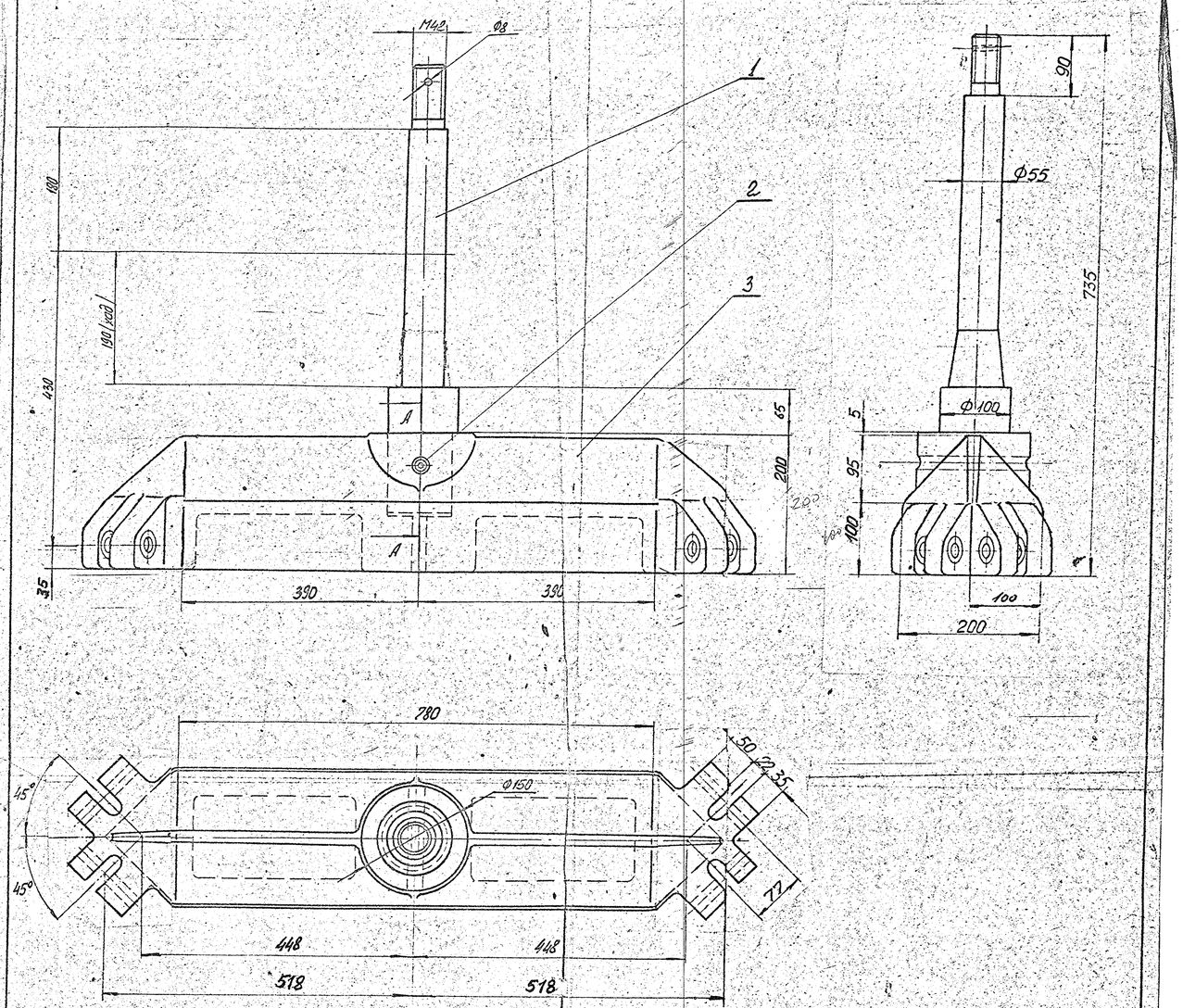

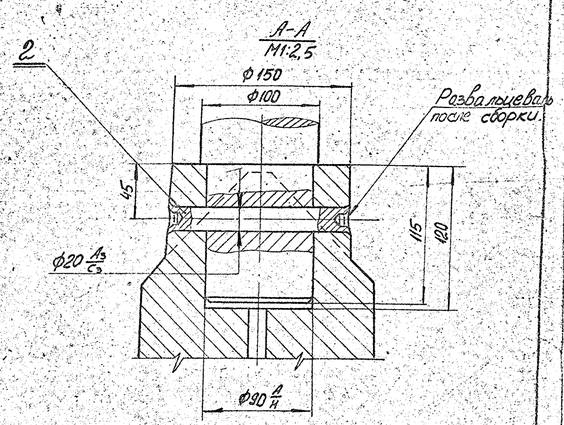

Поз.	Кол.	Наименование	Матер.	Вес	М	Детальн.	Сборочн. № чертежа
3	1	Болванка	Чугун СЧ-15-32	140	1:4	МА6405-3А	МА6405-3

Поз.	Наименование	Матер.	Кол.	Ед. общ. Вес в кг		ГОСТ или Н черт.	Примеч.
3	Болванка	Чугун СЧ-15-32	1	140	140	МА6405-3А	
2	Штифт 20×160	Сталь 45	1	0,36	0,36	ГОСТ 10774-64	
1	Шток	Ст.3	1°	18,2	18,2	МА6403-10	поз.1

Спецификация

Поз.	Кол.	Наименование	Матер.	Вес	М	Детальн.	Сборочн. № чертежа
1	1	Подвеска	Сборн.	152,5	1:4	МА6405-3	МА6405-2

Измен. и допол.	Металлургический завод ЗАПОРОЖСТАЛЬ	
	Цех	Мартеновский
	Объект	Линия утеплительных вставок
	Содержан. чертежа	Раздвижной шаблон для изложниц типа 4А подвеска. Общий вид и детали.
Согласовано	Копировал	Малыш
	Конструк.	Бурмшев
	Проверил	Петров
	Рук. группы	Петров
	Нач. лаб.	Фрянс
	Проект - рабочий	
	М-б: 1:4, 1:2,5	
	Дата: 3.V. 1972 г	
	ЦзЛАМ - лаборатор №6	

МА6405-3А